

RING 1

Código artículo	85.FL90.100P3.03.AHEA
Tipo de producto	Outdoor
Categoría	Floodlight
Familia	RING
Subfamilia	RING 1
Pictograms	CRI 80 · CE · IP 67 · DALI

Dimensions	
Product dimensions (mm)	φ240*H295mm
Mounting arm dimensions (mm)	Custom-made

Producto	
Potencia real (W)	100
Flujo luminoso real (lm)	9207
Eficacia luminosa (lm/W)	93
Input	AC 220-230V 50Hz
Ángulo de apertura	90°
Tiempo de vida	50000h L90 B10
IP	67
Driver	Included-Integrated
Equipo	DALI 2
Net weight (g)	7500g
Temperatura de color (K)	3000K
Consistencia de color (SDCM)	SDCM2
CRI	80
IK	08

Esquema

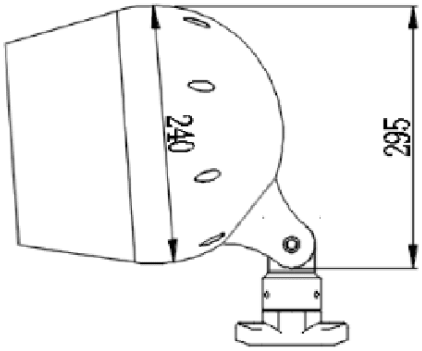

Accessories



90° prismatic diffraction lens